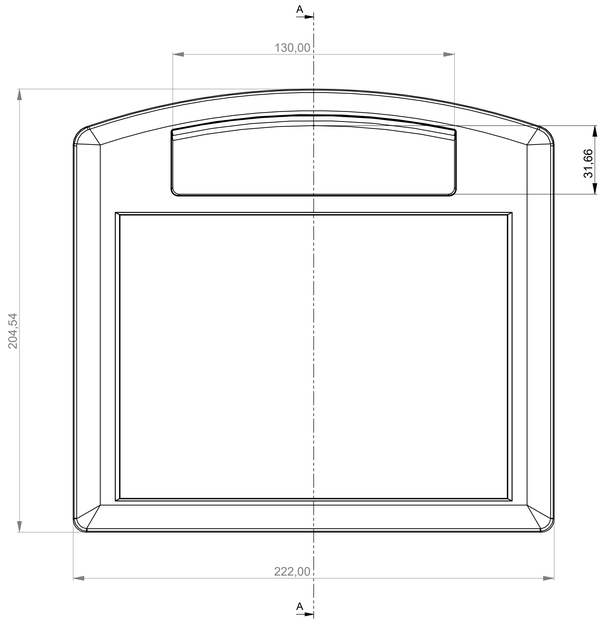

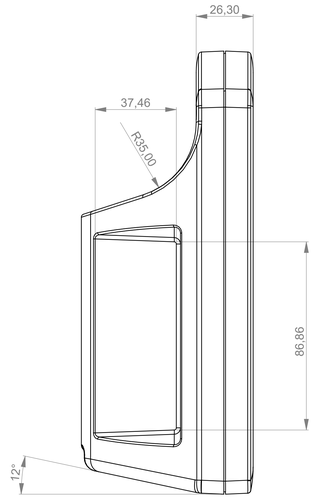

A-A

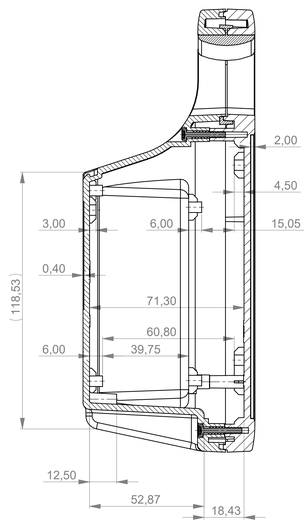

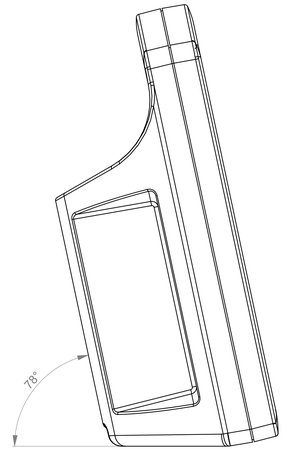

Oberteil
Top-Part

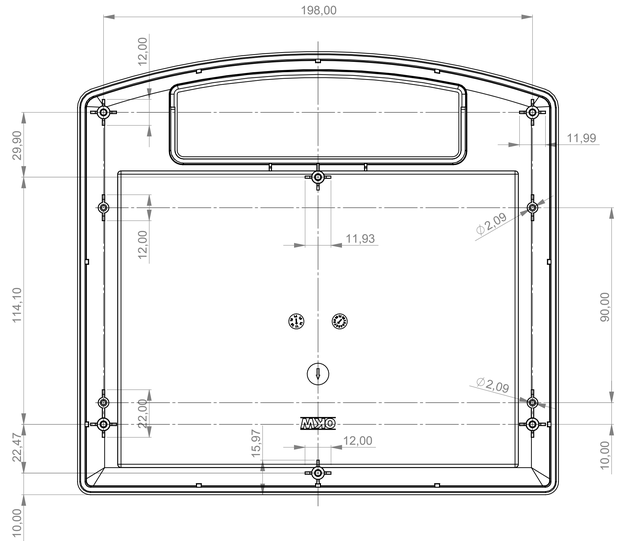

Unterteil
Bottom-Part

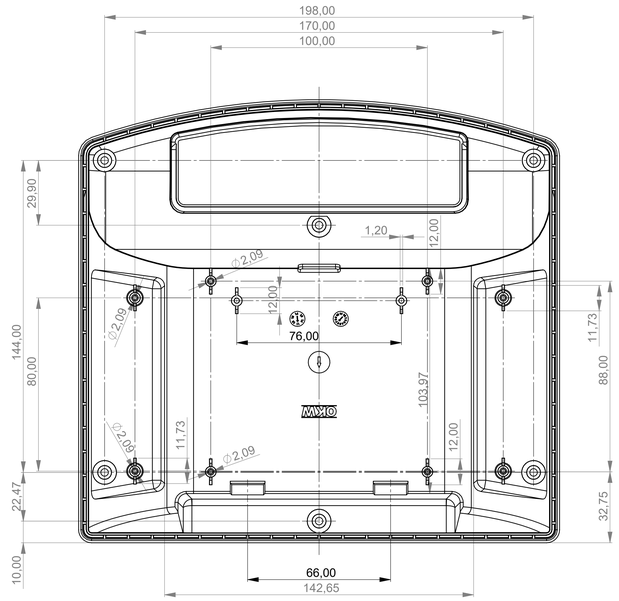

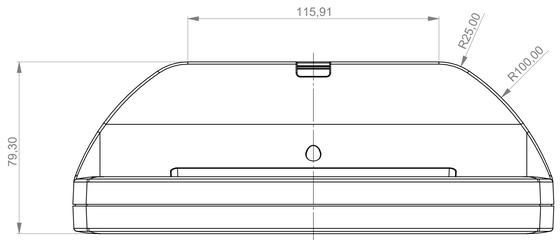

Ansicht "Z"
View "Z"

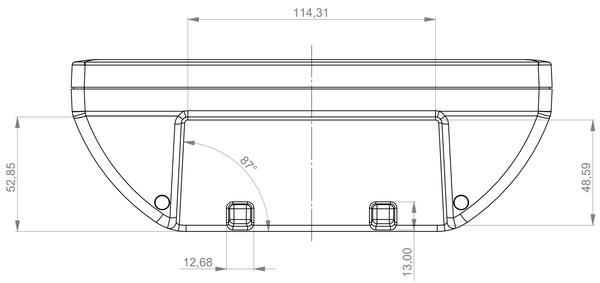

Platine Oberteil
P C B Top Part

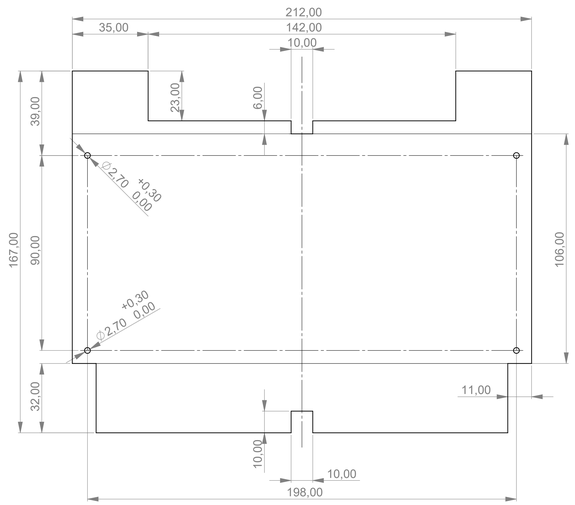

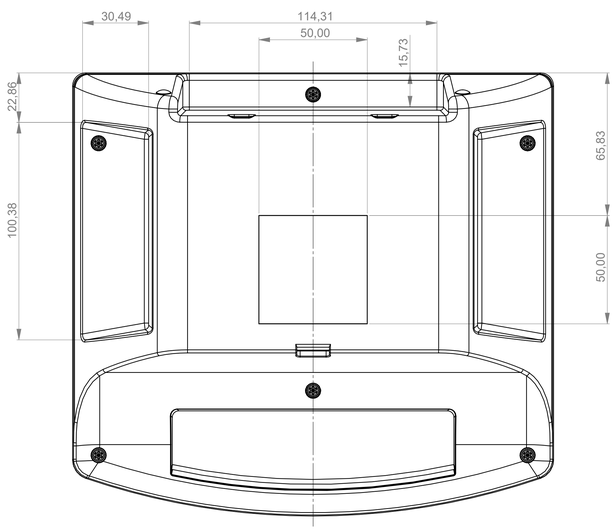

Folientastatur
membrane keyboard

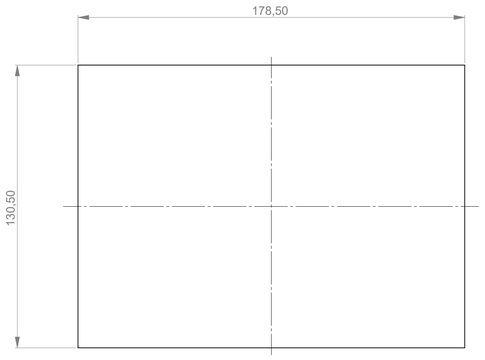

Platine Unterteil
P C B Bottom Part

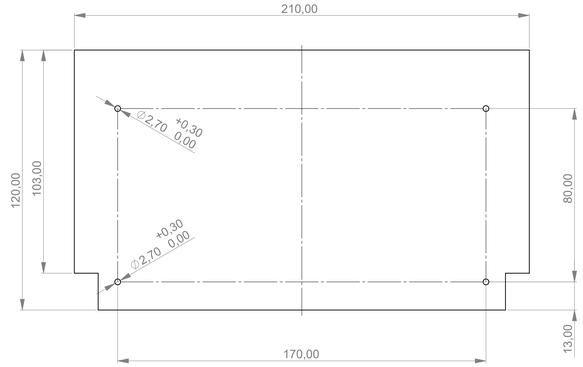

Platine Unterteil
P C B Bottom Part

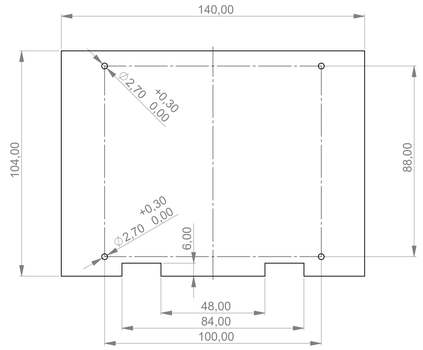

Bitte die Maße an aktuellen Teilen abnehmen.
Diese unterliegen material- und produktionsspezifischen Fertigungstoleranzen.

Please take the dimensions from current parts.
These are subject to material- and manufacturing-specific tolerances.

Informationskopie
wird nicht aktualisiert
Copy for Information
will not be updated

Technische Änderungen vorbehalten. Irrtümer oder Druckfehler begründen keinen Anspruch auf Schadensersatz. Wichtige Einbaumaße bitte direkt mit dem aktuellen Produkt abstimmen.

Subject to technical modification without prior notice. Typographical and other errors do not justify any claim for damages. All dimensions should be verified using an actual moulded part.

Sous réserve de modifications techniques. Toute erreur ou faute d'impression ne justifie aucune demande d'indemnisation. Nous prions les clients de vérifier les dimensions des composants avec les boîtiers avant le montage.

Erst. am: 18.10.2011	Toleranzen:	Status:	
Erst. von: Herrlich		SERIENFREIGABE	
Freig. am: 21.05.2015	Volumen:	Zeichnungsart:	DIN 6 Teil 2
Freig. von: G. Herrlich		KUNDE	
Revision: 01			

This document contains proprietary information of OKW Gehäusesysteme GmbH and is tendered subject to the conditions that the information be retained in confidence not be reproduced or copied and not be used or incorporated in any product.

OKW GEHÄUSE SYSTEME

CARRYTEC S
Gehäuse
B4208***

M 1:1

Für dieses Dokument behalten wir uns alle Urheberrechte vor. Es darf auch auszugsweise weder vervielfältigt noch Dritten in irgendeiner Form zugänglich gemacht werden.

Dateiname: 00013232